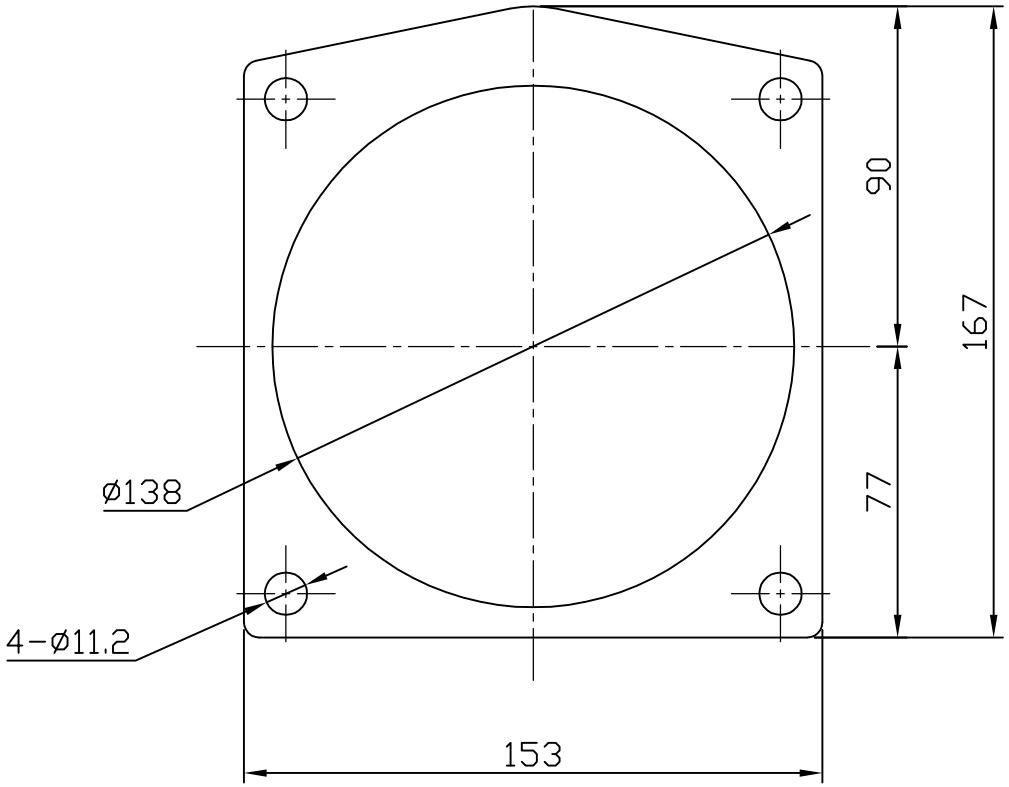

備註：

1.橡膠2.0t
2.
3.

板金公差	
1 - 15	± 0.2
15 - 50	± 0.5
50 -250	± 1.0
250-500	± 1.2
500-750	± 1.5
750-1000	± 2.0
1000 以上	± 3.0

3					製圖	潘備得	校對	-	日期	2020/08/28	圖名	G12防水橡膠墊片
2					比例	1:2	材質	橡膠	品號	-		
1					投影		客戶	-	規格	2tx153x167		
符號	區 域	變 更 事 項	姓名	日期	單位 MM	甚優工業有限公司			圖號	-	版本	-